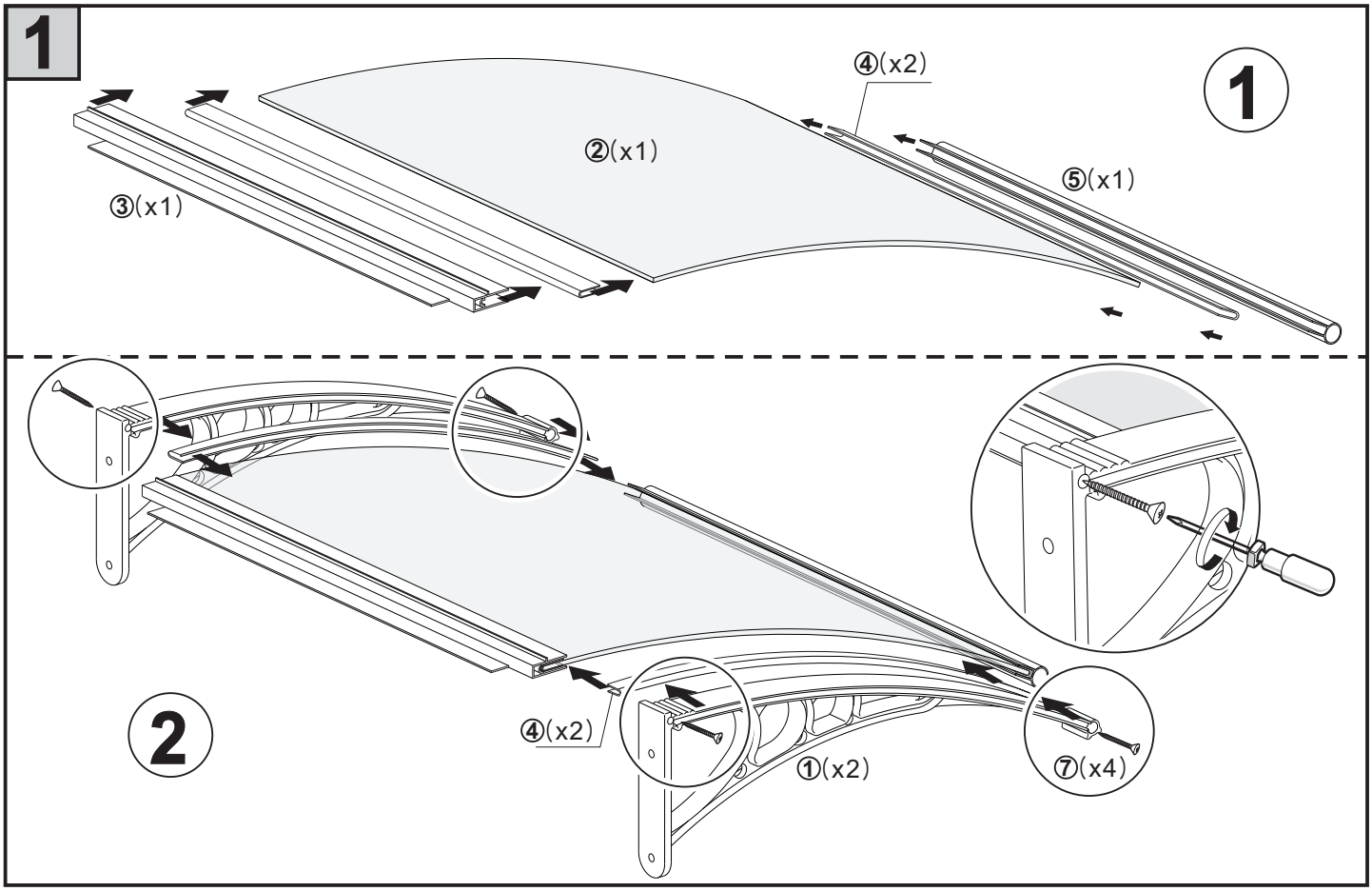
1
④(x2)
1
②(x1)
⑤(x1)
③(x1)
2
④(x2)
①(x2)
⑦(x4)

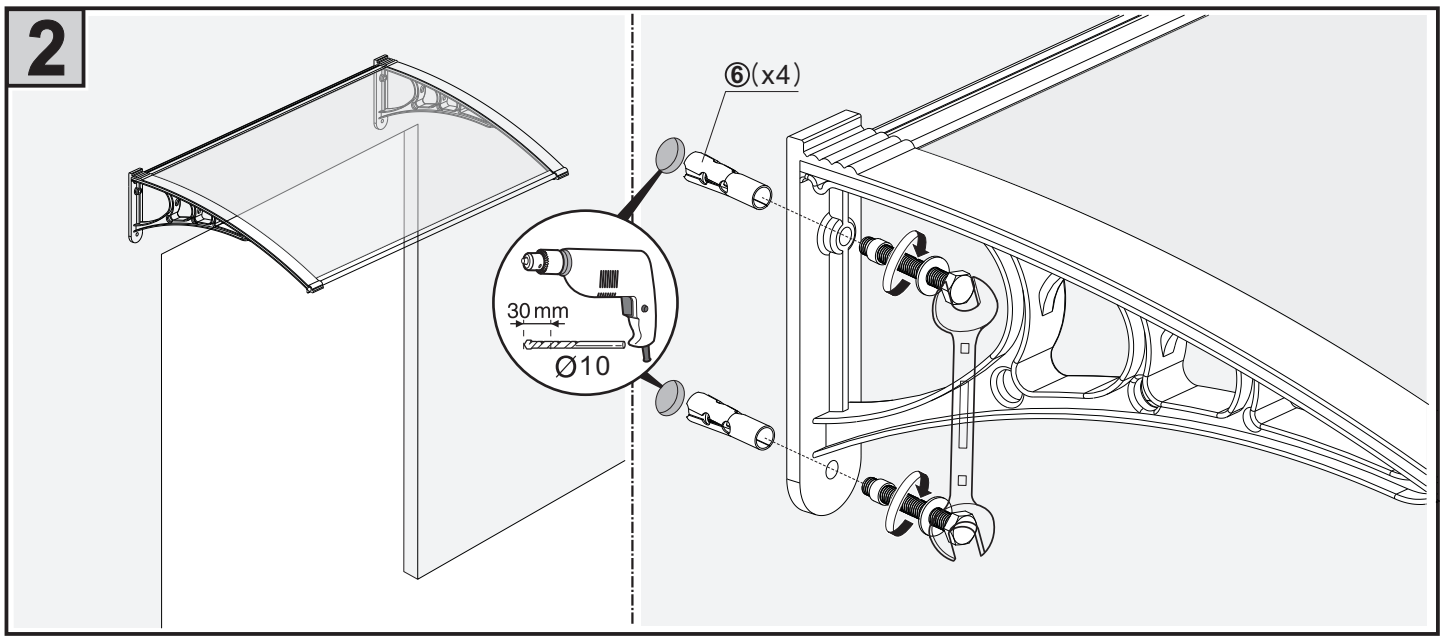
2
⑥(x4)
30 mm
Ø10

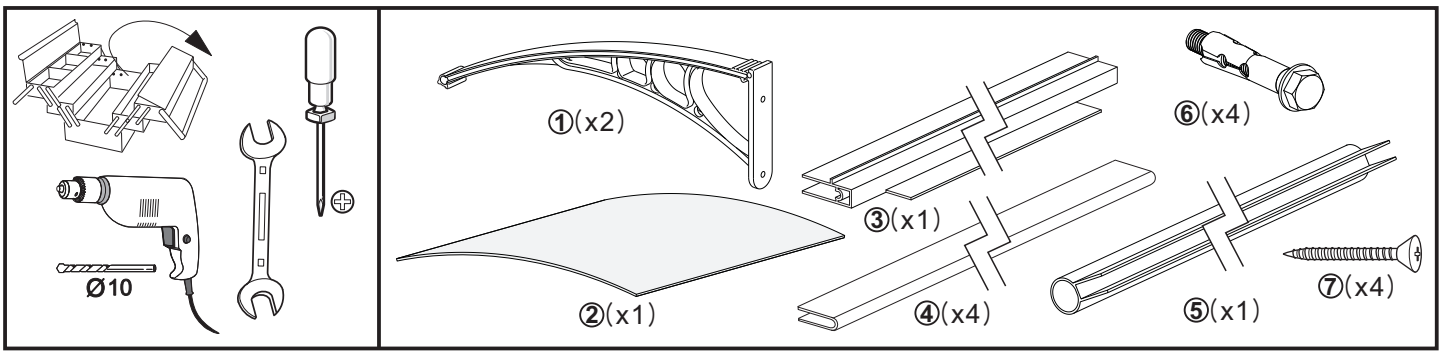
Ø10
①(x2)
⑥(x4)
③(x1)
②(x1)
④(x4)
⑤(x1)
⑦(x4)